ULTIMATE®

www.ultimate.com.tr

SQ-B-100

Askılı TV Sehpası

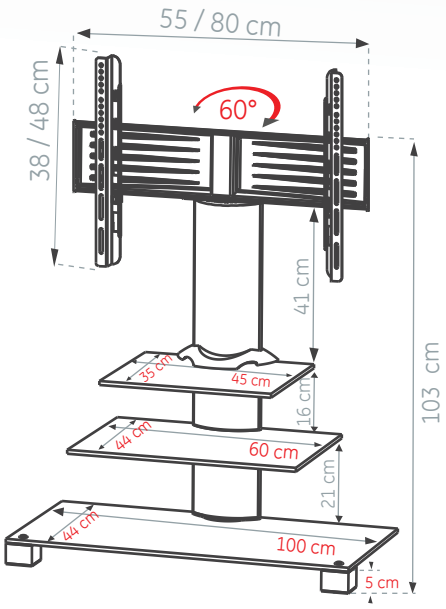

Özellikler	38-55 cm Aparat ile	48-80 cm Aparat ile
★ Yükseklik ayarı	: 2 seviye	: 3 seviye
★ Maks. Yük	: 20 kg	: 25 kg
★ Ekran Ebatları min.-maks.	: 26"-45"	: 32"-55"
★ Maks. VESA	: 400x300	: 400x400
★ Cam raf ebatları	: 35x45 cm (üst), 44x60 cm (orta.)	: 35x45 cm (üst), 44x60 cm (orta.)
★ Raf ve taban kalınlığı	: 8 mm temperli cam	: 8 mm temperli cam
★ Aluminyum renkleri	: Siyah (005), Gümüş (556)	: Siyah (005), Gümüş (556)
★ Aparat dönüş açısı	: 60° (30° sol, 30° sağ)	: 60° (30° sol, 30° sağ)
Lojistik Bilgisi		
★ Dış Koli Ebatları (cm)	: 106,00 x 53,00 x 13,00 (boy x en x yük)	: 106,00 x 53,00 x 13,00 (boy x en x yük)
★ Dış Kolinin maks. ağırlığı	: 25,50 kg	: 26,10 kg

ERALP GROUP